Душевой уголок с поддоном

ZFQ81

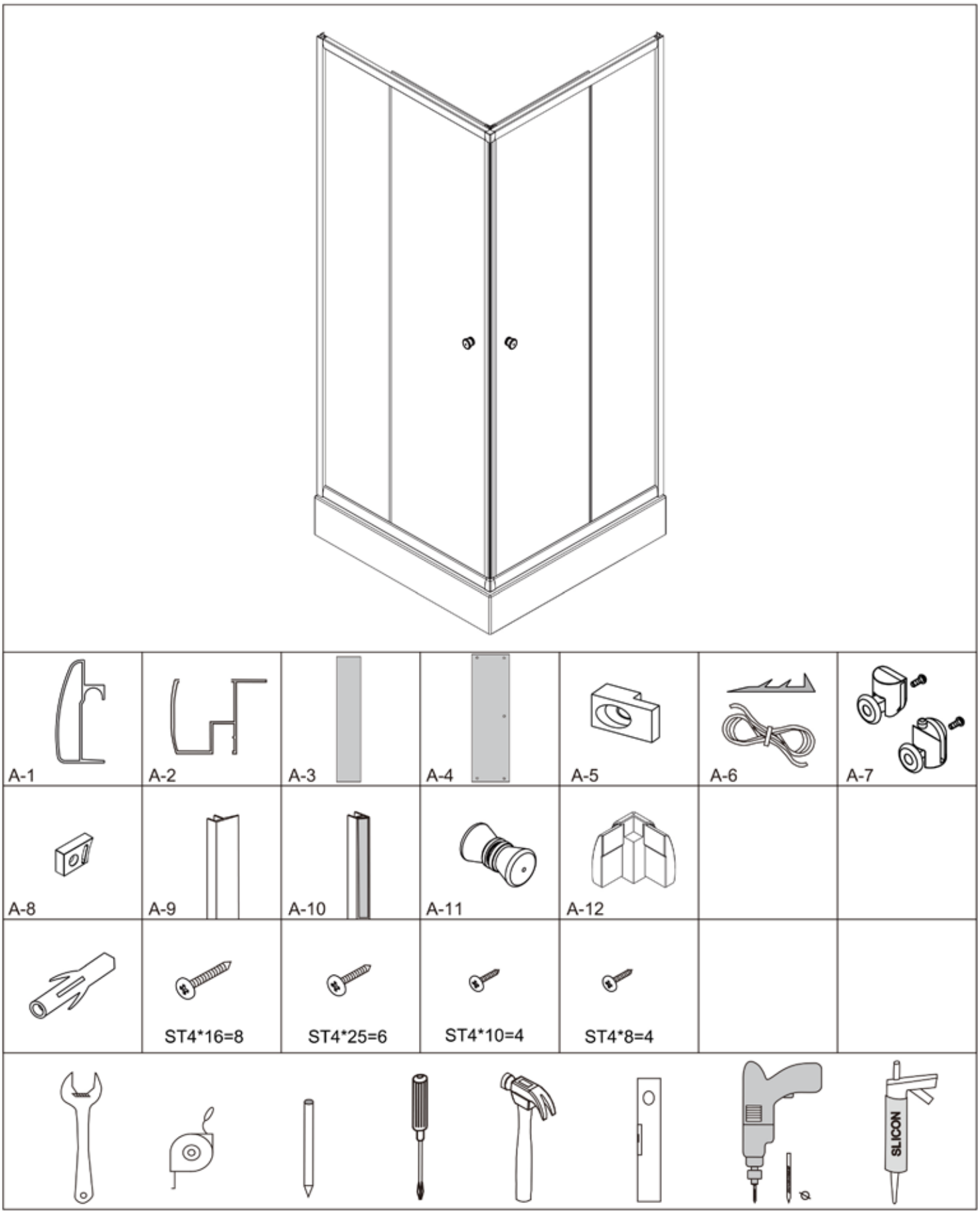

PARLY

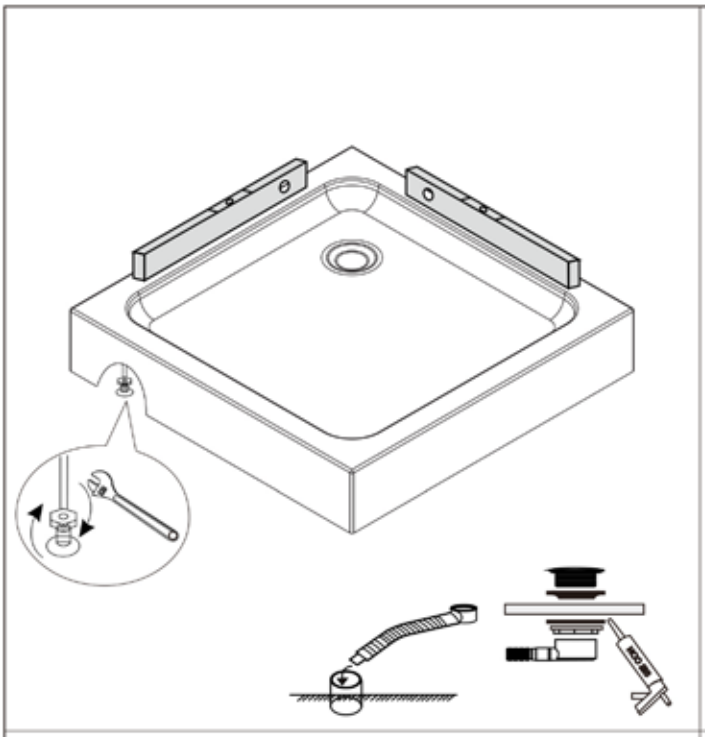

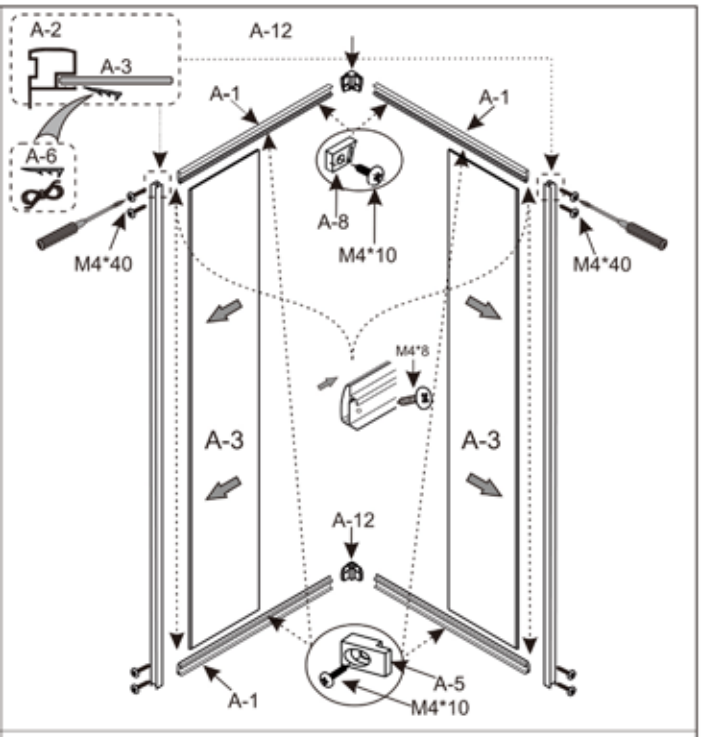
A-2
A-3
A-12
A-1
A-1
A-6
A-8
M4*10
M4*40
M4*40
M4*8
A-3
A-3
A-12
A-1
A-5
M4*10

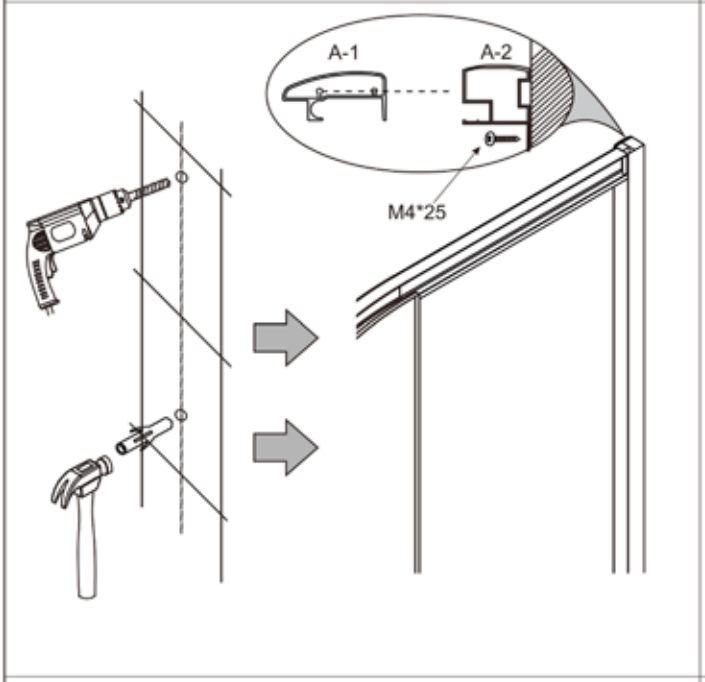
A-1
A-2
M4*25

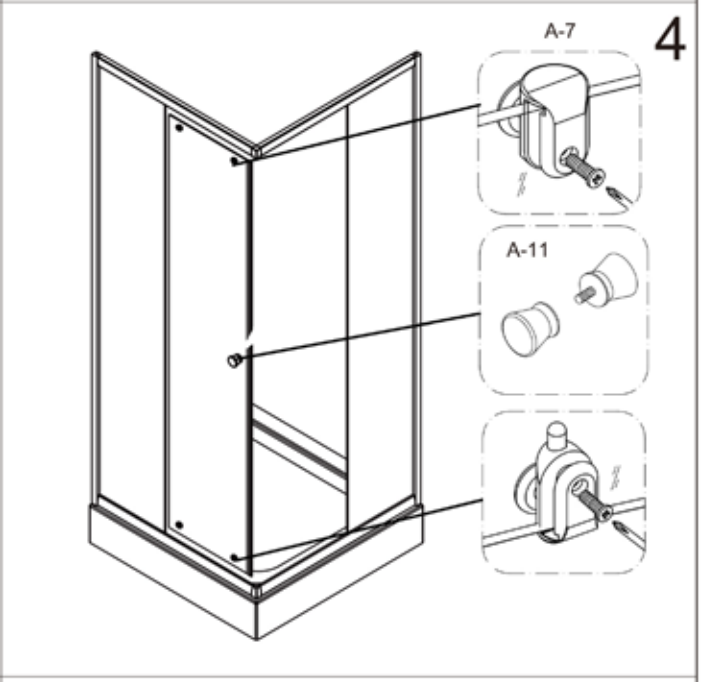
4
A-7
A-11

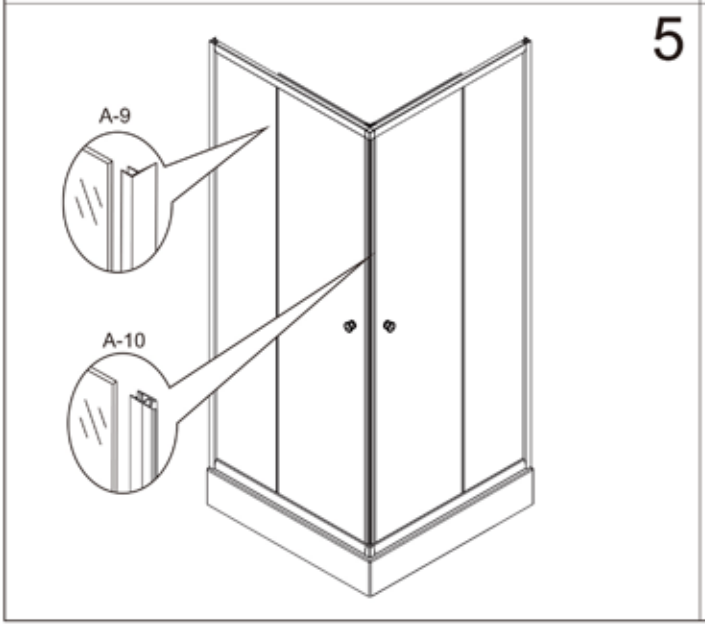
5
A-9
A-10

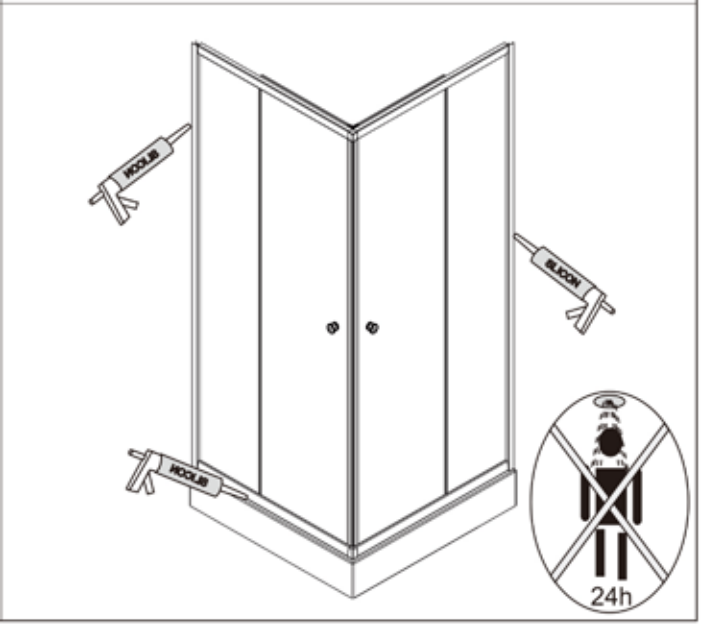
24h

PARLY